社会福祉法人ヒューマンライツ福祉協会　2018年度運営組織図
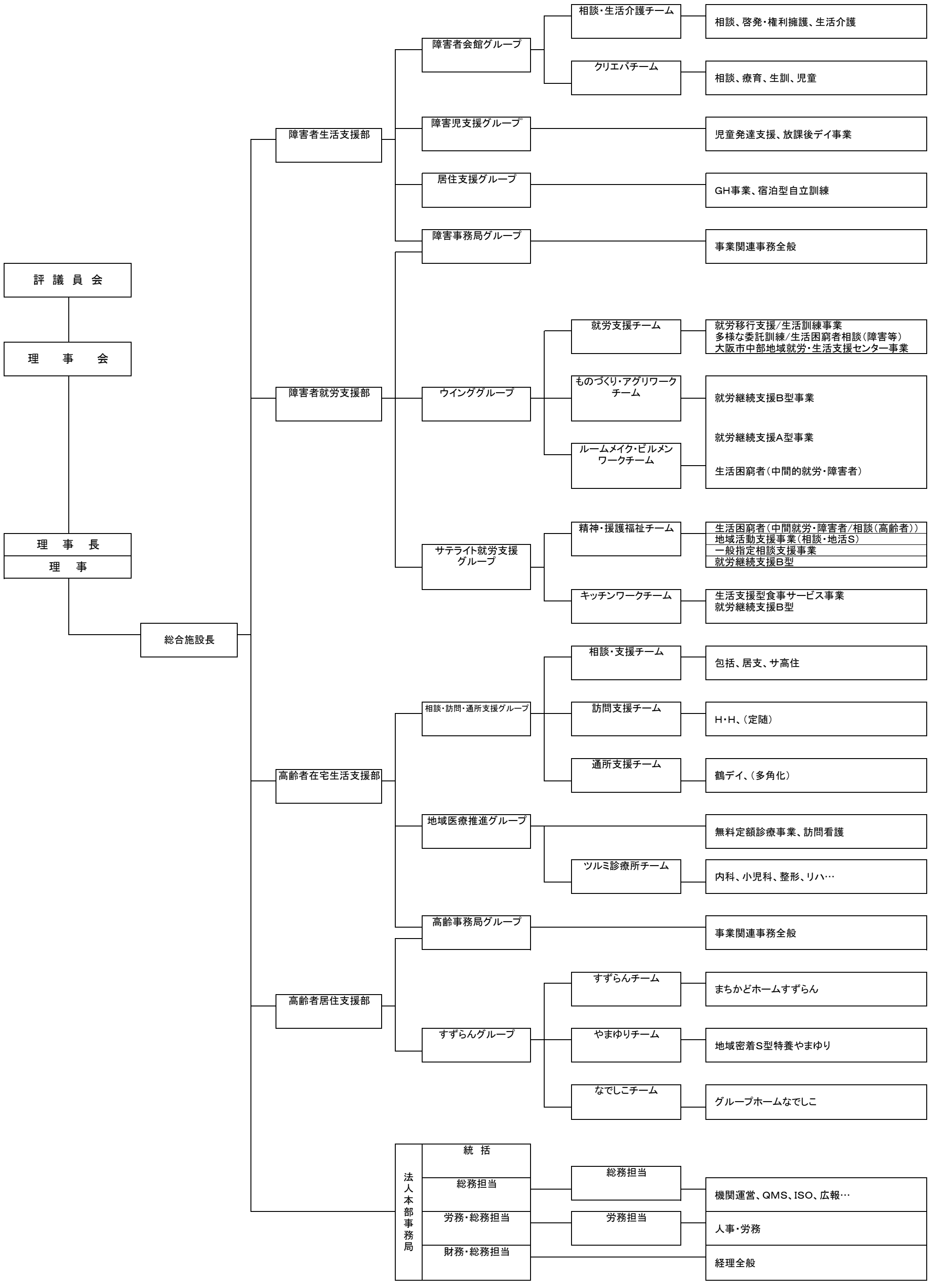
2018. 4. 1